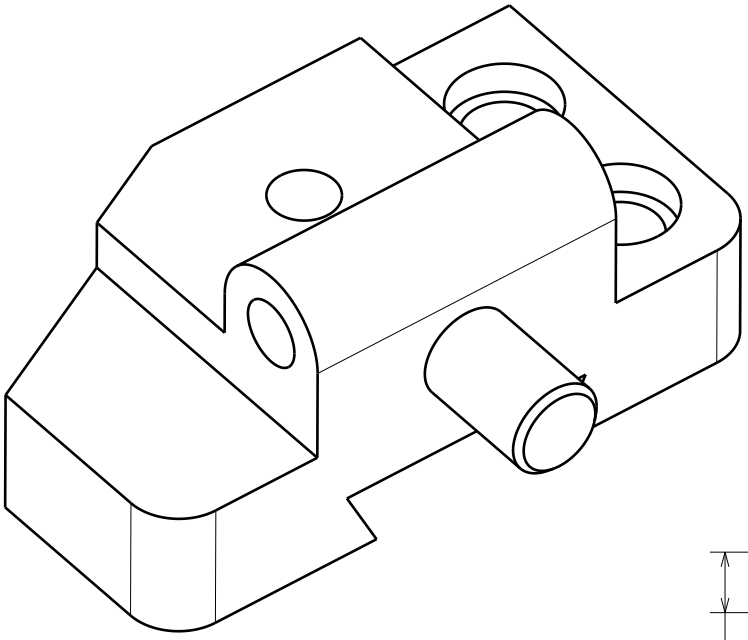

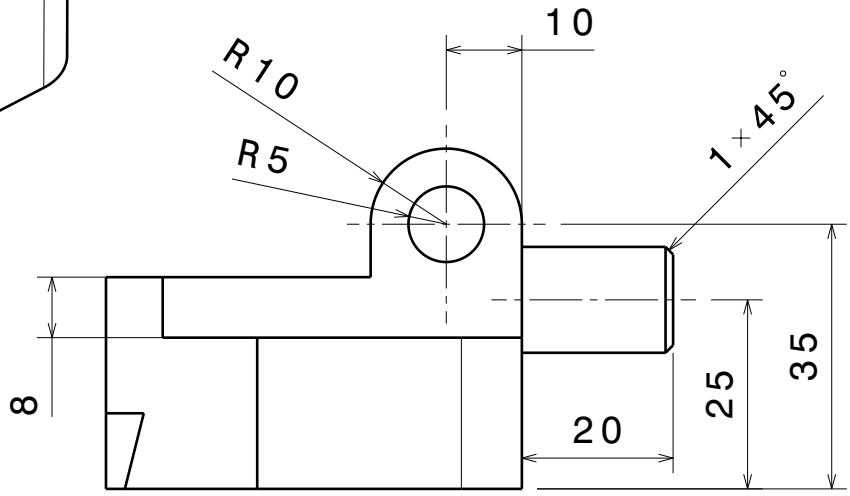
10
R10
R5
1×45°
8
20
25
35

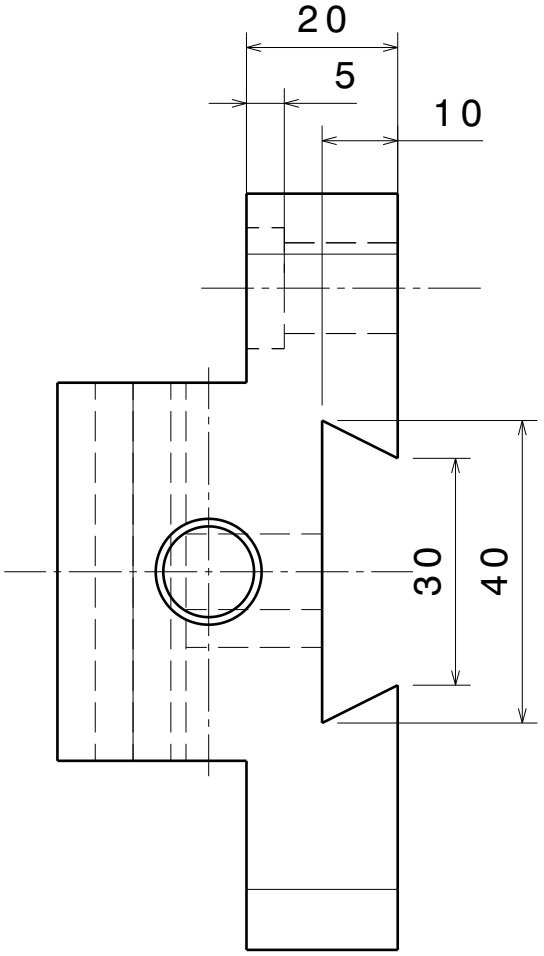
20
5
10
30
40
100

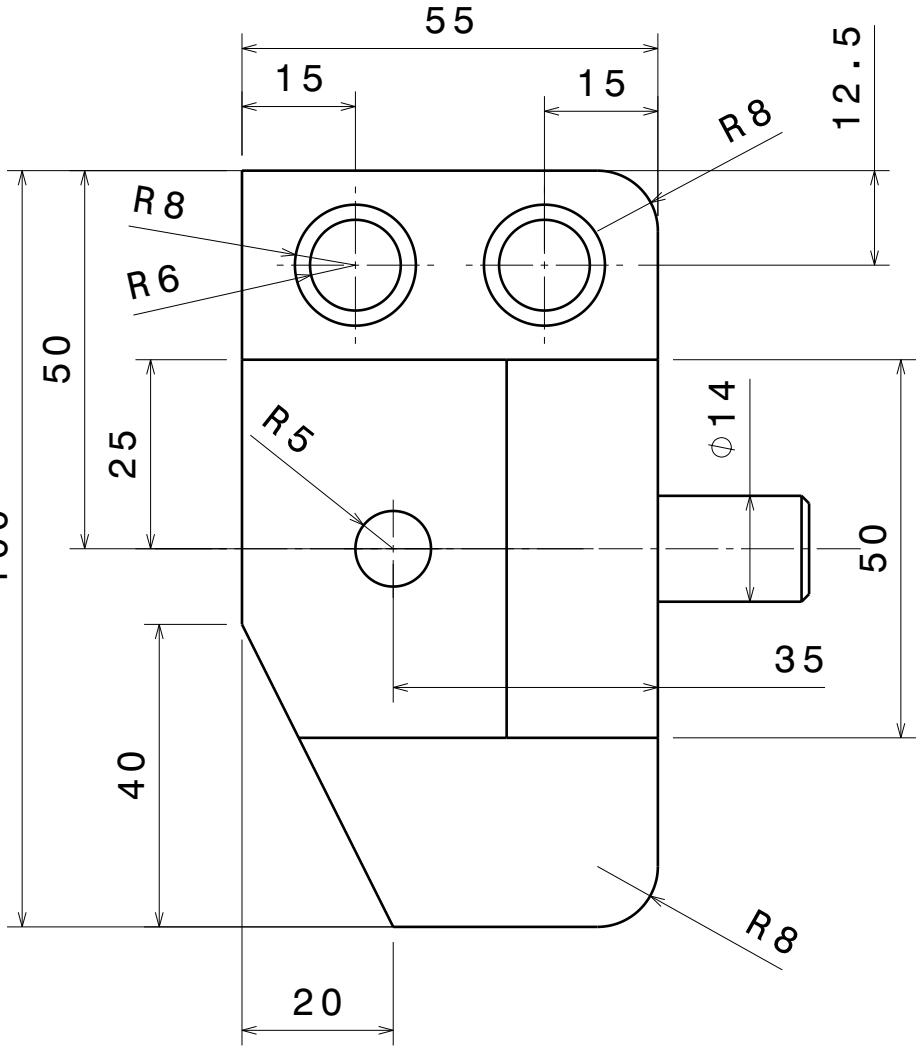
55
15
15
12.5
R8
R8
R6
50
25
R5
φ14
50
35
40
R8
20